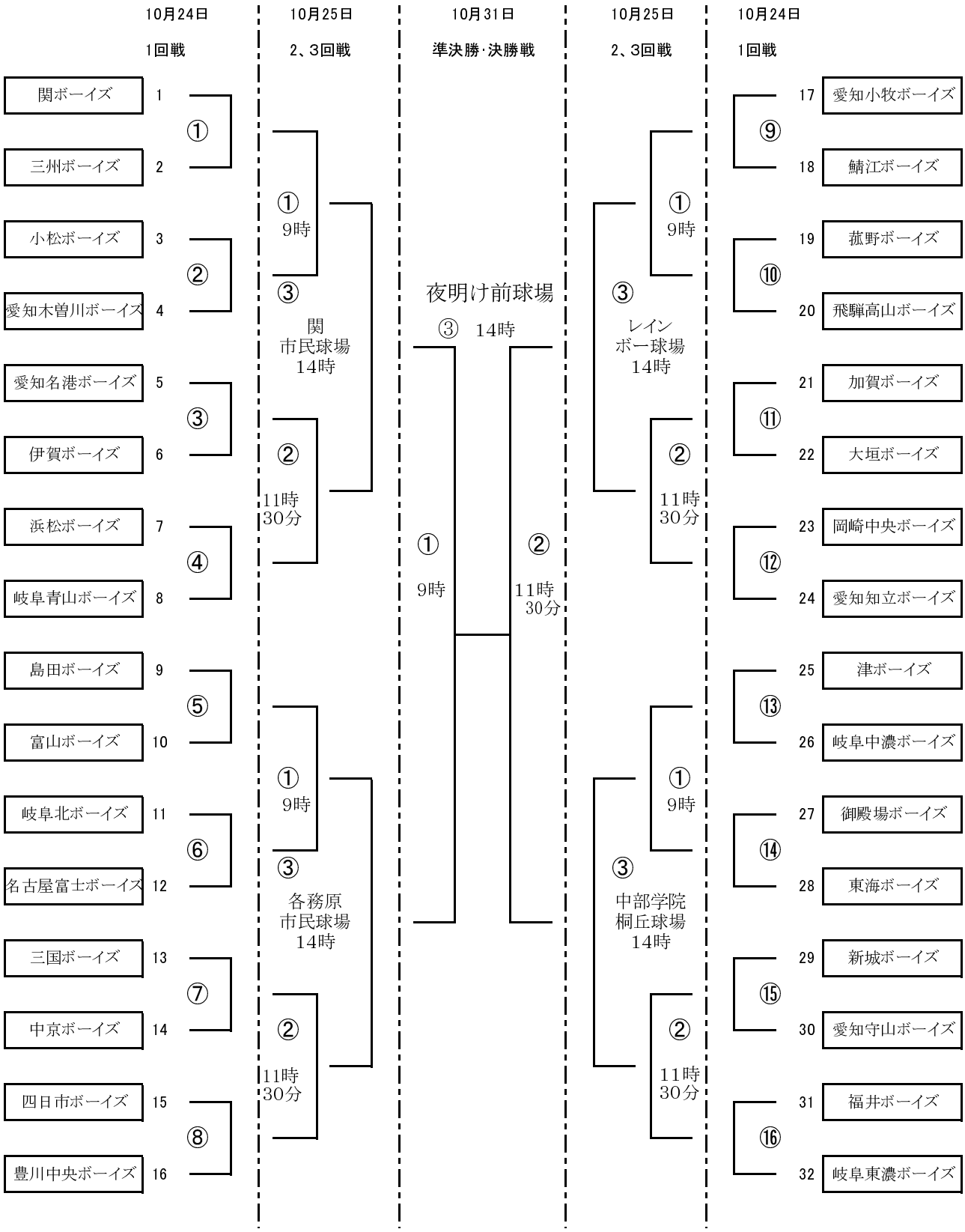# 中日スポーツ杯 第10回日本少年野球　中日本ブロック選抜大会（中学生の部）